ZEPHYR 3

Code: GM0713

Körperlich

Sozialisierung

Sozial

Gleichgewicht

Sich drehen

Beschreibung

Rundlauf mit 3 Armen und 3 Griffen. Der obere Teil dreht sich.

Das Gerät enthält

- 3 Griffe auf den rotierenden Bogen platziert.

Technische Daten

- Geräteabmessungen (LxBxH): 3,01 x 2,61 x 2,50 m
- Sicherheitszone: 8,00 x 8,00 m
- Maximale Fallhöhe: 1,50 m
- Zertifikat zur Bestätigung der Konformität mit der Norm EN 1176
- Größenunterschiede von bis zu +/- 5% sind zulässig

Materialien

- Konstruktion aus pulverbeschichteten und verzinkten Stahlrohren,

Der obere, rotierende Teil der Vorrichtung besteht aus einem monolithischen Element (Konstruktionen aus mehreren miteinander verbundenen Elementen sind nicht zulässig).

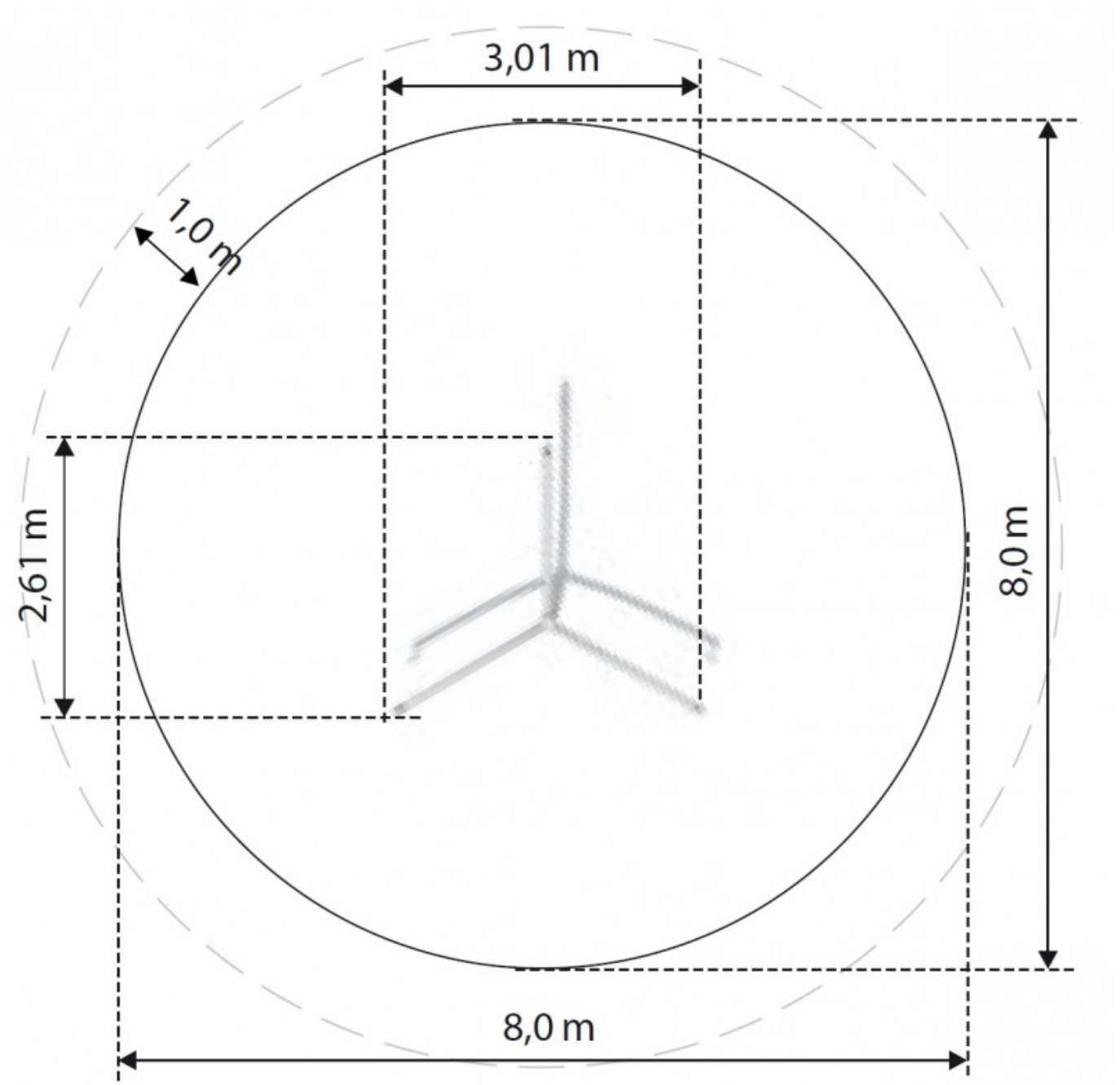
3,01 m
1,0 m
2,61 m
8,0 m
8,0 m