ZEPHYR 2

Code: GM0712

Körperlich

Sozialisierung

Sozial

Gleichgewicht

Sich drehen

Beschreibung

Rundlauf mit 2 Armen und 2 Griffen. Der obere Teil dreht sich.

Das Gerät enthält

- 2 Griffe, beidseitig auf einem rotierenden Bogen platziert.

Technische Daten

- Geräteabmessungen (LxBxH): 3,44 x 0,14 x 2,50 m
- Sicherheitszone: 8,00 x 8,00 m
- Maximale Fallhöhe: 1,50 m
- Zertifikat zur Bestätigung der Konformität mit der Norm EN 1176
- Größenunterschiede von bis zu +/- 5% sind zulässig

Materialien

- Konstruktion aus pulverbeschichteten und verzinkten Stahlrohren,

Der obere, rotierende Teil der Vorrichtung besteht aus einem monolithischen Element (Konstruktionen aus mehreren miteinander verbundenen Elementen sind nicht zulässig).

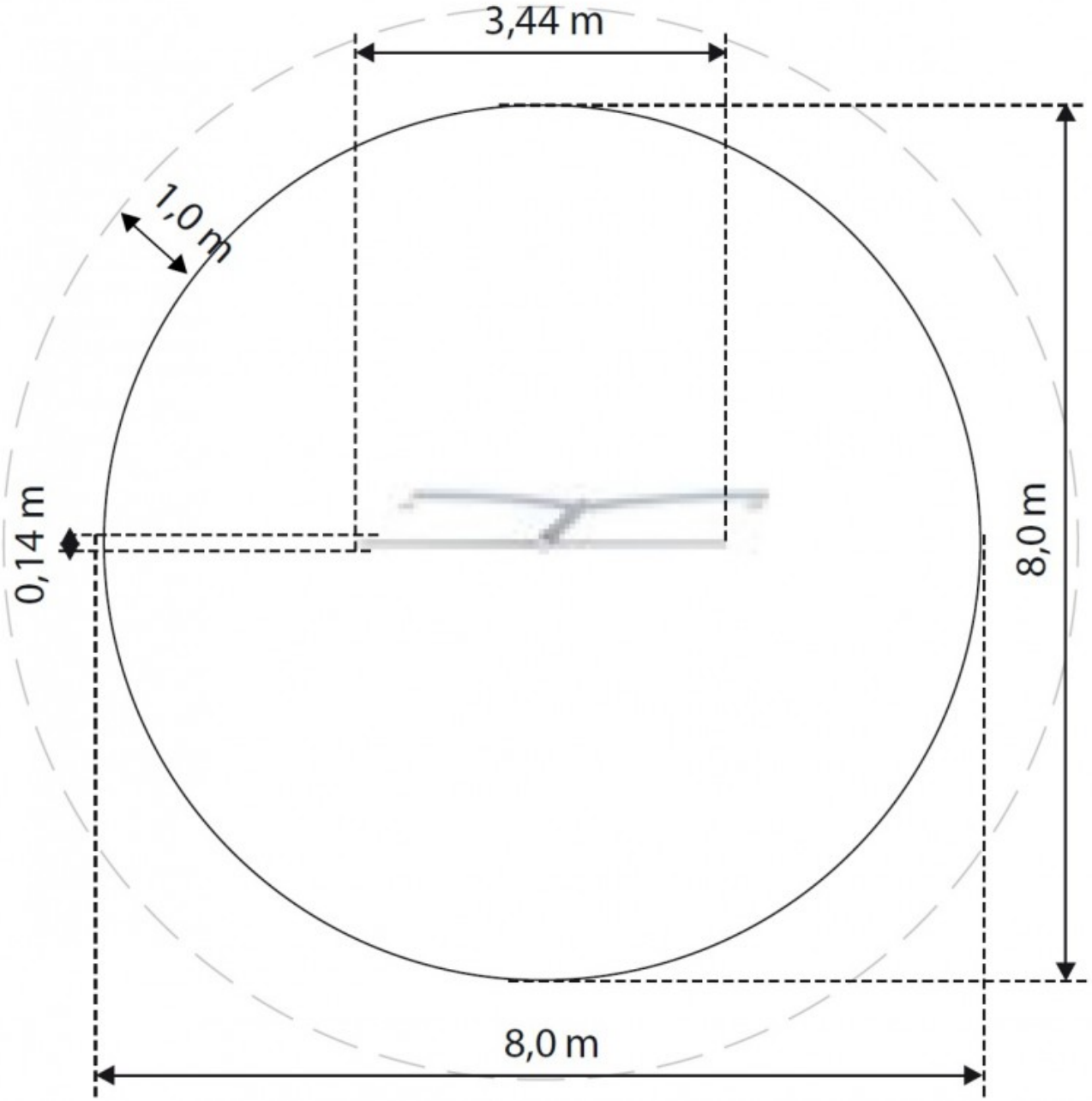
3,44 m
1,0 m
0,14 m
8,0 m
8,0 m