CROSSTRAINER

Code: KS-FS-001

Körperlich

Ausdauertraining

Kraftspiel

Beschreibung

Der Outdoor Fitness Crosstrainer ist ein populäres Fitnessgerät und ist ideal für das regelmäßige Bewegungstraining an der frischen Luft für alle Altersgruppen- Es wurde für die **Beweglichkeitssteigerung von Senioren** und zur **Kraft- und Ausdauersteigerung bei sportlichen Nutzern** konzipiert.

Seine Struktur besteht aus **kugelgestrahltem und pulverbeschichtetem Stahl**. Die Rohrgriffe sind mit kugelförmigen Elementen versehen. Die Trittbretter bestehen aus Aluminium- Die rutschsicheren Fußpedale minimieren das Unfallrisiko.

Es wird in den öffentlichen Bereichen zur Beweglichkeitssteigerung genutzt. Regelmäßiges Training mit dem Crosstrainer beansprucht den ganzen Körper vor allem die **Bein-Gesäßmuskulatur und Armmuskulatur**, aber auch **die Wirbelsäule und Bauch, verbessert die Ausdauer und Koordination des Körpers** und stärkt nicht nur körperliche, sondern auch die geistige Leistungsfähigkeit.

Technische Daten

- Gerätemaße (LxBxH): 1,35 x 0,62 x 1,60 m
- Sicherheitszone: 4,35 x 3,62 m
- Konformitätsbescheinigung mit der Norm EN 16630 vorhanden
- Größenunterschiede von bis zu +/- 5% sind zulässig

Materialien

- Das Gerät ist auf einem Stützpfosten montiert, der aus einem Rohr von 88,9 x 3,6 mm besteht. Der Mast ist mit einem Durchmesser von 220 mm und einem von 12 mm dicken Flansch am Boden befestigt.
- Der Flansch mit dem gesamten Gerät wird mit M16-Schrauben am Boden verschraubt.

M16-Ankermuttern sind gegen das Abschrauben gesichert.

- Die Arme und Handgriffe bestehen aus einem Rohr mit einer Größe von 42,4 x 3,2 mm, das für ausgezeichnete Ergonomie und Anwendersicherheit geeignet ist. Die Rohrgriffe sind mit kugelförmigen Dekorationselementen versehen.
- Die gesamte Struktur ist geschweißt und hat keine Kunststoffenden, mit Ausnahme von Lageranschlüssen, wo einzelne Teile des Geräts gewartet / repariert werden können.
- Die Hebel und die Rosetten bestehen aus 8 bis 10 mm dickem Stahlblech.
- Das Gerät enthält selbstschmierende Wälzlager mit der Möglichkeit der Wartung.
- Die Trittbretter bestehen aus Aluminium.
- Die Struktur besteht aus schwarzem Stahl S235/S355, der kugelgestrahlt und pulverbeschichtet ist. Die Schweißnäte sind zusätzlich verzinkt.

Die vorgestellte Zeichnung sollte als illustrativ angesehen werden. Sie kann geringfügig vom tatsächlichen Produkt abweichen.

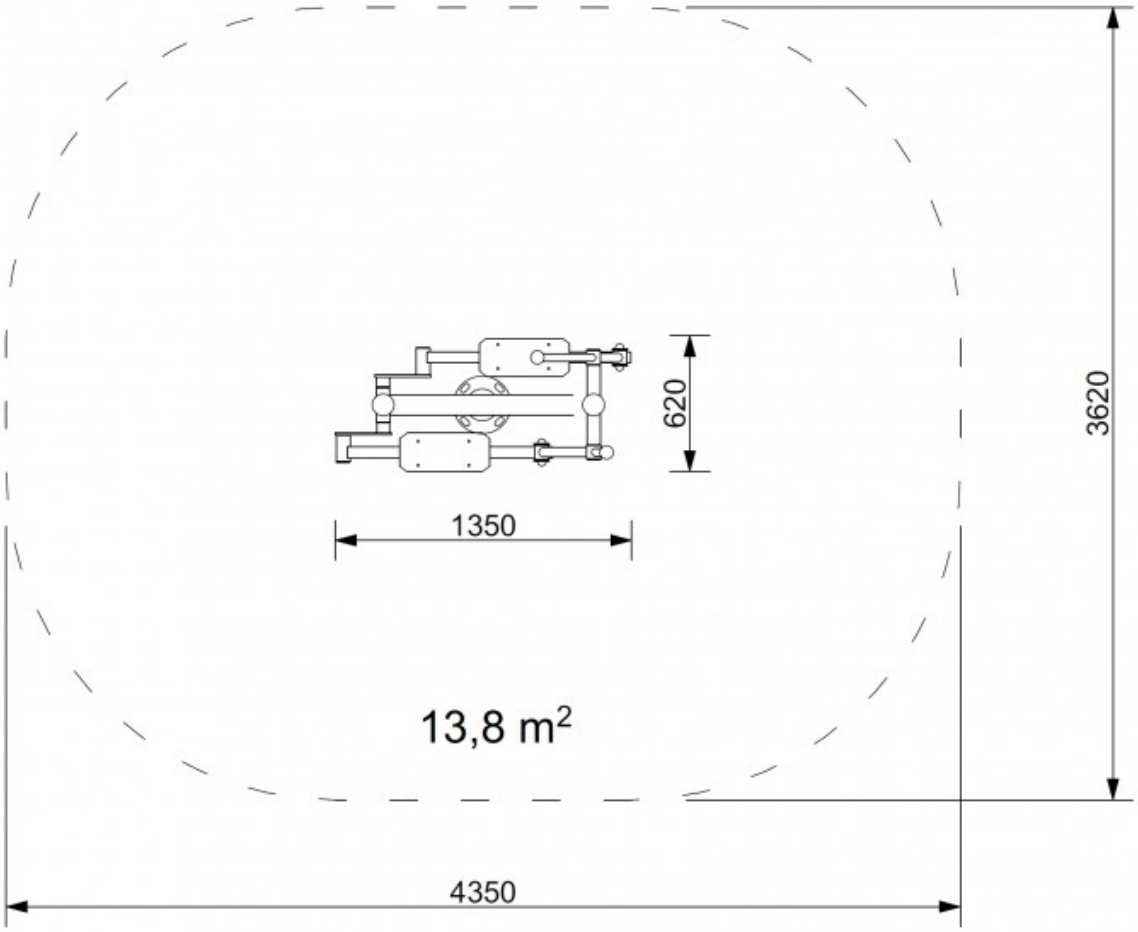
620
3620
1350
13,8 m²
4350