LAUFBAND

Code: KS-FS-023

Körperlich

Kraftspiel

Laufen

Ausdauertraining

Beschreibung

Das Gerät für Outdoor-Fitnessstudio aus der Serie der Aerobic-Geräte. Seine Struktur besteht aus **kugelgestrahltem und pulverbeschichtetem Stahl**. Die Rohrgriffe sind mit kugelförmigen Elementen versehen.

Die Übung besteht darin, auf die Plattform einzutreten, am Handlauf festzuhalten und zu marschieren oder zu rennen. Es besteht aus einer länglichen Plattform / Laufband mit Aluminiumrollen und 2 Handläufen. Regelmäßiges Training **entwickelt die Oberschenkel- und Wadenmuskulatur**, verbessert die **Körperausdauer und die motorische Koordination.**

Technische Daten

- Geräteabmessungen (LxBxH): 1,25 x 0,57 x 1,41 m
- Sicherheitszone: 4,25 x 3,57 m
- Konformitätsbescheinigung mit der Norm EN 16630
- Größenunterschiede von bis zu +/- 5% sind zulässig

Materialien

- Der Flansch mit dem gesamten Gerät wird mit M16-Schrauben am Boden verschraubt. M16-Ankermuttern sind gegen Abschrauben gesichert.
- Die Arme und Handgriffe bestehen aus einem Rohr mit einer Größe von 42,4 x 3,2 mm, das für ausgezeichnete Ergonomie und Anwendersicherheit geeignet ist. Die Rohrgriffe sind mit kugelförmigen Dekorationselementen versehen.
- Die gesamte Struktur ist geschweißt und hat keine Kunststoffenden, mit Ausnahme von Lageranschlüssen, wo einzelne Teile des Geräts gewartet / repariert werden können.
- Der Hebel besteht aus 8 bis 10 mm dickem Stahlblech.

- Das Gerät enthält selbstschmierende Wälzlager mit der Möglichkeit der Wartung.
- Der Sitz und die Rückenlehne sind aus bequemem, flexiblem PU-Material angefertigt.
- Die Trittbretter bestehen aus Aluminium.
- Die Struktur besteht aus schwarzem Stahl S235/S355, der kugelgestrahlt und pulverbeschichtet ist. Die Schweißnäte sind zusätzlich verzinkt.

Die vorgestellte Zeichnung sollte als illustrativ angesehen werden. Sie kann geringfügig vom tatsächlichen Produkt abweichen. .

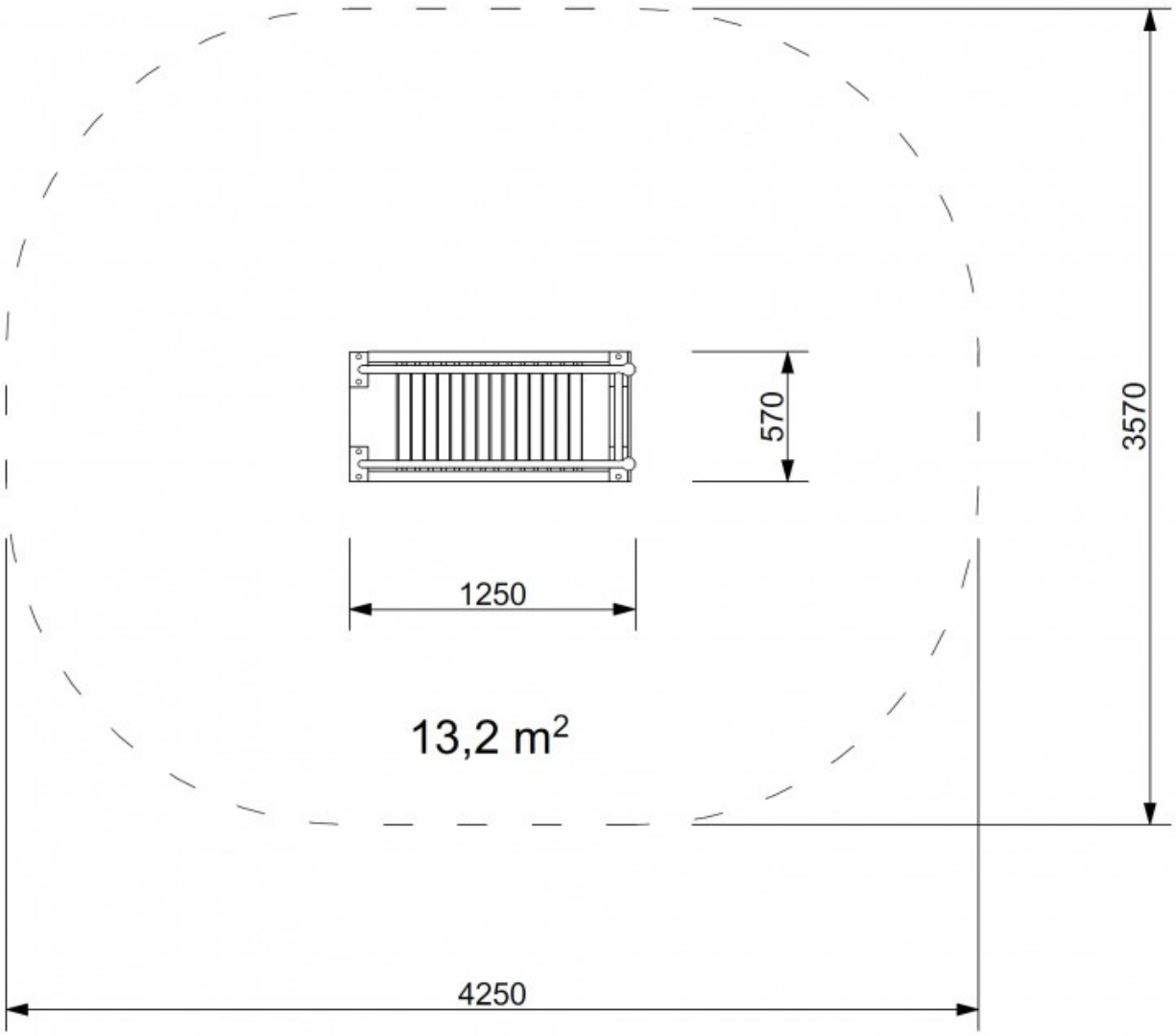
570
3570
1250
13,2 m²
4250