TORNADO 3

Code: GM0147-1p

Körperlich

Sozialisierung

Sozial

Gleichgewicht

Sich drehen

Beschreibung

Das klassische Sitzkarussell mit drei Bänken und einem Antriebrad. Der Durchmesser ist weder 1,33 m.

Der Karussellboden besteht aus PE-Platte, wodurch der Karussellboden weich (sicher) und rutschfest (zusätzliche rutschfeste Textur) ist. Die PE-Platte schützt vor Erwärmung durch Sonne und Einfrieren im Winter.

Das Gerät enthält

- 3 Sitze,
- 1 Karussell Antrieb.

Technische Daten

- Geräteabmessungen (LxBxH): 1,33 x 1,33 x 0,73 m
- Sicherheitszone: 5,33 x 5,33 m
- Maximale Fallhöhe: 1,0 m
- Zertifikat zur Bestätigung der Konformität mit EN 1176
- Größenunterschiede von bis zu +/- 5% sind zulässig

Materialien

- Konstruktion aus verzinkten Stahlrohren,
- Der obere Rand ist ein Monolith (es sind keine Lücken beim Geländer zulässig) Sitze aus 10 mm HDPE,

- PE-Plattenboden mit rutschfester Textur (Riffelblech oder Sperrholz sind nicht zulässig),
- Kugellager.

Wir präsentieren ein kurzes Video von der neuesten Ausführung:
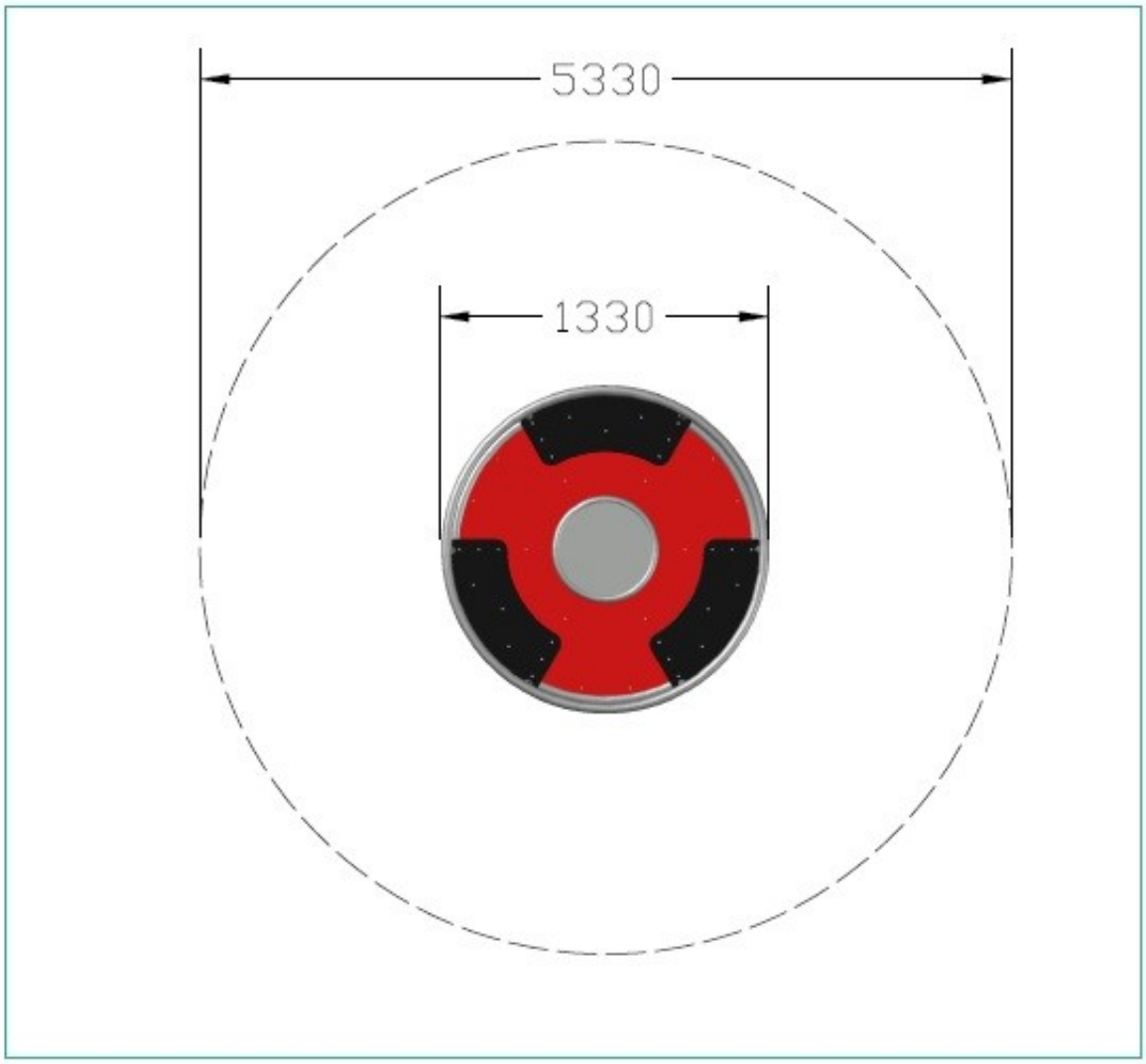
https://www.youtube.com/watch?v=Eo7OPmNwPFA