TULIP

Code: GM1652-T

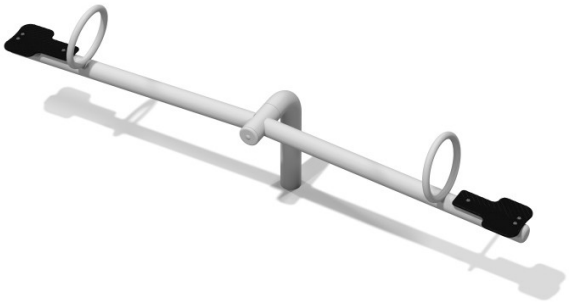

Beschreibung

Die Balkenwippe auf einem rohrförmigen Auflager mit rutschfesten Sitzen. Aus verzinktem, pulverbeschichtetem Stahl. Bestimmt für Kinder von 3 bis 16 Jahren.

Auchtung! Diese Wippe wird ohne Stoßdämpfer geliefert.

Das Gerät enthält

- 1 rohrförmiger Auflager,
- 1 Arm mit zwei runden Griffen,
- 2 rutschfeste Sitze.

Technische Daten

- Geräteabmessungen (LxBxH): 2,80 x 0,51 x 0,90 m
- Sicherheitsbereich: 2,51 x 4,80 m
- Maximale Fallhöhe: 0,90 m
- Zertifikat zur Bestätigung der Konformität mit EN 1176
- Größenunterschiede von bis zu +/- 5% sind zulässig

Materialien

Die Konstruktion besteht aus verzinktem Stahl, pulverbeschichtet.
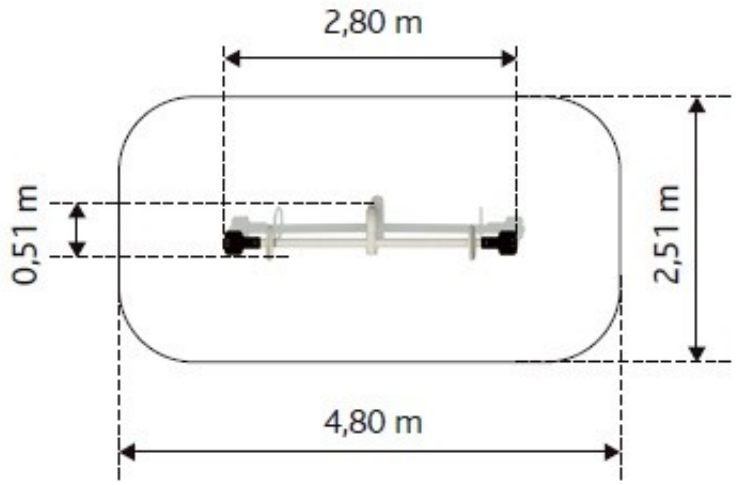
Wir präsentieren ein kurzes Video mit diesem Produkt von der letzten Fertigstellung:
https://www.youtube.com/watch?v=pqpkSshyZj0